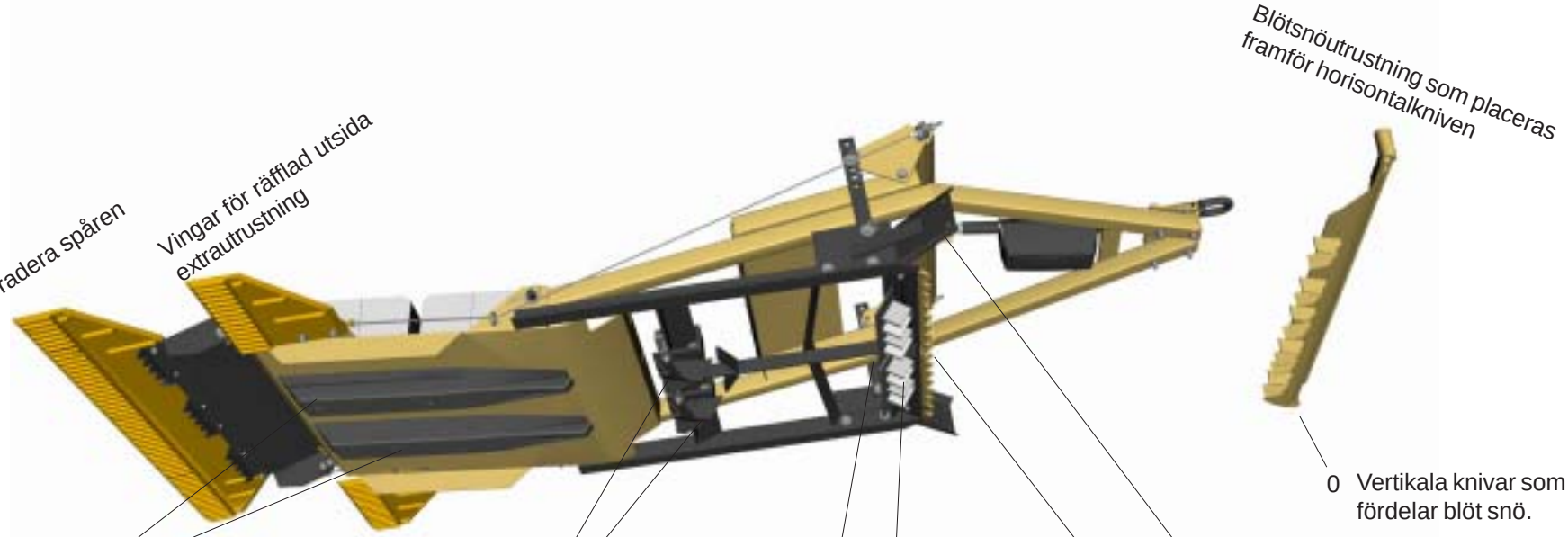Har du också undrat hur JACA spåraggregat ser ut underifrån?